213125
VSSM-Z-5/VKM-Z/12
Anschlusskabel

- Stabile Metallüberwurfmutter
- Flexibler Litzenaufbau
- Gute Abisoliereigenschaften
- Hohe Schutzart
- Für Vision Sensoren CS

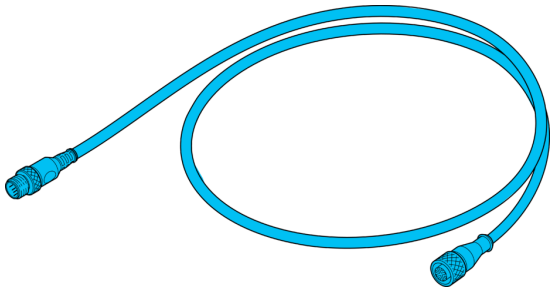

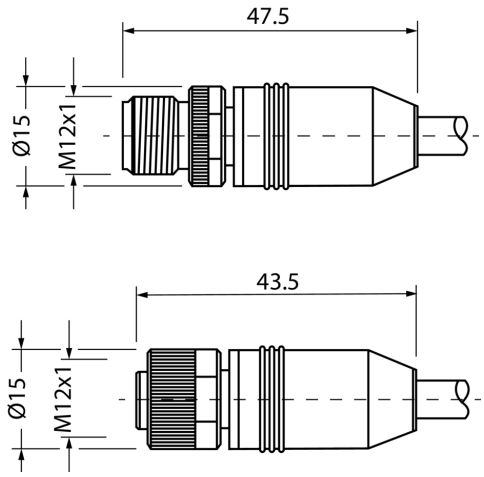

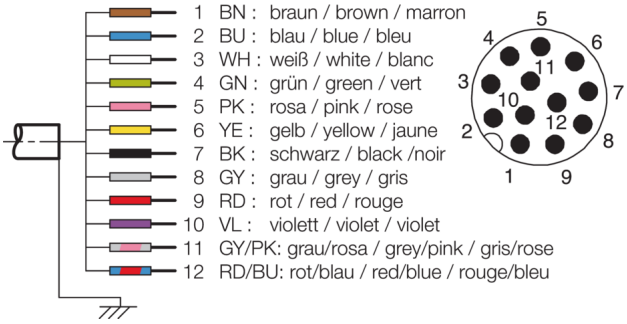

Funktion

Technische Daten (typ.)	+20°C, 24 V DC
Betriebsspannung	< 30 V AC/DC
Länge	5.000 mm
Material Kabel	PUR
Schleppkettenwerte	10 x Ø (min. Biegeradius)
Schutzklasse	III, Betrieb an Schutzkleinspannung
Bauform	gerade / gerade
Geeignet für	Vision Sensoren - CS 60
Schleppkettentauglich	Ja
Umgebungstemperatur Betrieb	-25 … +80 °C
Schutzart	IP 67 (bei Anzugsmoment 0,6 Nm)
Anschluss	Stecker, M12, 12-polig
Anschluss 2	Buchse, M12, 12-polig

Weitere Informationen / Zubehör	https://www.di-soric.com/213125

© di-soric . Änderungen vorbehalten . 05.05.2023 . Seite 1 (1)