THIS DRAWING IS UNPUBLISHED.
VERTRAULICHE UNVEROEFFENTLICHTE ZEICHNUNG
© COPYRIGHT 2009 BY -
RELEASED FOR PUBLICATION - 2009
FREI FUER VEROEFFENTLICHUNG
ALL RIGHTS RESERVED.
ALLE RECHTE VORBEHALTEN.

MATED WITH:
PASSEND ZU:
-

PROJEKT NR.
EGATN04008

REVISIONS
ANDERUNGEN

P	LTR	DESCRIPTION BESCHREIBUNG	DATE	DWN	APVD
	A1	ECR-06-002038	02FEB2006	LAN.	SCHW
	A2	ECR-10-008727	22APR2010	TS	BF
	B	SEE PCN E-17-001129	21NOV2019	MAH.	GILC

2.Kontaktsicherung in Endraststellung
RETAINER IN LOCKED POSITION

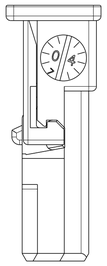

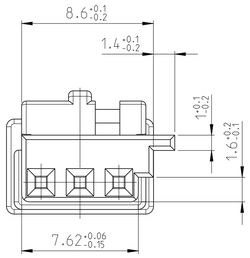

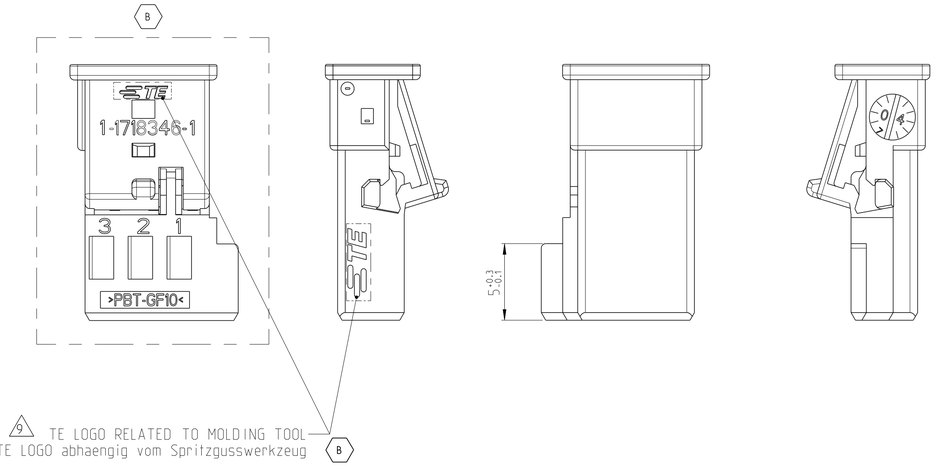

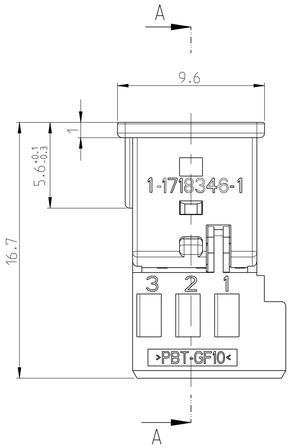

A-A
10:1

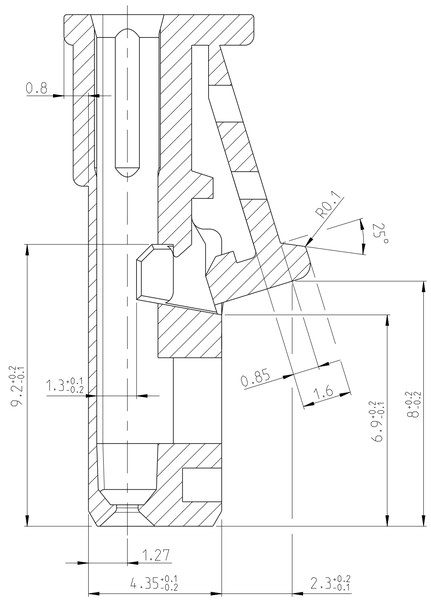

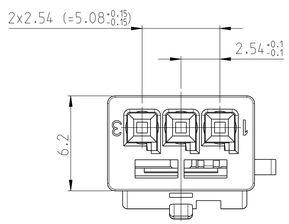

Bemerkungen
NOTES

1. Massgebend ist der deutsche Text
   ONLY THE GERMAN-LANGUAGE VERSION SHALL BE BINDING
2. Passend fuer Leitungsquerschnitt: 0.2-0.75mm²
   SUITABLE FOR WIRE SIZE RANGE
3. Passend zu Buchsenkontakt siehe Zeichnung: TE: 929454
   SUITABLE FOR SOCKET CONTACT SEE DRAWING:
4. Kragenanschluss siehe Zeichnung: TE: 114-18063-18
   SHROUDED CONNECTION SEE DRAWING:
5. Anlieferungszustand: 2. Kontaktsicherung in Vorraststellung
   CONDITION AS DELIVERY: RETAINER IN PRE-LOCKED POSITION
6. Formteilungsgrat max 0.2 zulaessig
   BURRS MAX 0.2 PERMITTED
7. Mittig ueber Nennmass DIN 16901-140
   CENTRIC TO NOMINAL DIMENSION
8. Einzelheiten der Ausfuehrung bleiben dem Hersteller ueberlassen
   DETAILS OF DESIGN ARE LEFT TO MANUFACTURER
9. TE-Logo
   TE-LOGO

Kodierungen
CODINGS

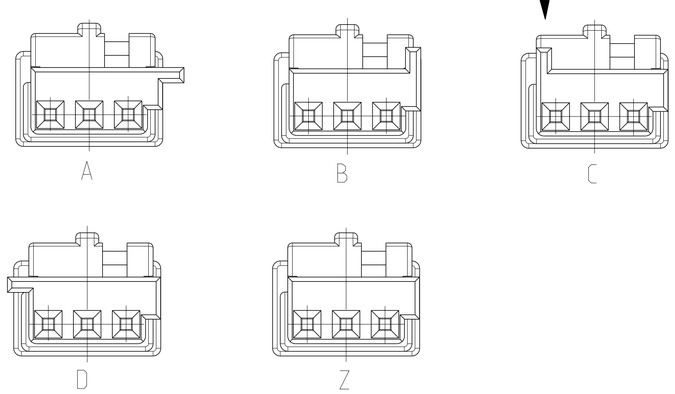

ANSICHT Y

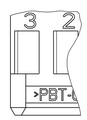

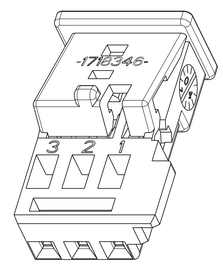

BESTELL-NR. ORDER NO.	REV.	KOD. COD.	BENENNUNG DESCRIPTION	OBERFLAECHE SURFACE / FARBE/COLOR	ART KIND / GEWICHT WEIGHT	GRAMM	Passend zu: Stiftleiste SUITABLE FOR: PIN HSG. / TE
9-1718346-1	B	Z	Buchsengeh. SOCKET HSG.	wasserblau WATERBLUE	k	0.5	-
4-1718346-1	B	D		bordeauxviolett CLARET VIOLET			-
3-1718346-1	B	C		licht blau LIGHT BLUE			3-968700-1
2-1718346-1	B	B		natur/NATURAL			2-968700-1
1-1718346-3	B	A		elfenbein IVORY			1-968700-1
1-1718346-1	B	A		schwarz/BLACK			1-968700-1

THIS DRAWING IS A CONTROLLED DOCUMENT.
DIESES ZEICHNUNGSDOKUMENT WIRD DURCH APP INCORPORATED KONTROLLIERT.
ANDERUNGEN, DIE DEM TECHNISCHEN FORTSCHRITT DIENEN, SIND VORBEHALTEN.
DEN ZWECK LETZTGUELTIGEN ANDERUNGSSTAND ERFAHREN SIE AUF ANFRAGE.

DIMENSIONS: MASSEINHEITEN: mm

TOLERANCES UNLESS OTHERWISE SPECIFIED: ALLGEMEINTOLERANZEN
0 PLC ±-
1 PLC ±-
2 PLC ±-
3 PLC ±-
4 PLC ±-
ANGLES/WINKEL ±2°

MATERIAL: PBT-GF10 HS (B) -
FINISH/OBERFLAECHE/FARBE: - -

DWN 20APR2004 M.Wurgesa
CHK 21APR2004 M.Schwaeger
APVD -
PRODUCT SPEC PRODUKTSPEZ. 108-18590-0
APPLICATION SPEC VERARBEITUNGSSPEZ. 114-18225
WEIGHT GEWICHT SEE TABLE

TE Connectivity

NAME: Micro Quadlok System Buchsengeh.. 3 polig SOCKET HSG.. 3POS.

SIZE A1 | CAGE CODE 00779 | DRAWING NO ZEICHNUNGS-NR. C-1718346 | RESTRICTED TO NUR FUER

RESTRICTED CUSTOMER /KUNDENZEICHNUNG | SCALE MASSSTAB 5:1 | SHEET BLATT 1 OF VON 1 | REV B

4805 (3/13)