206474
BW-LHT 9-45
Befestigungswinkel

- Justierbar
- Robuste Bauweise

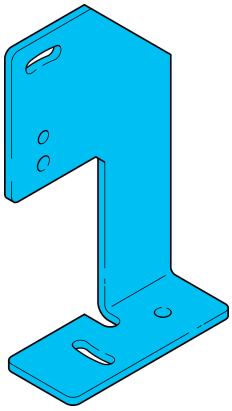

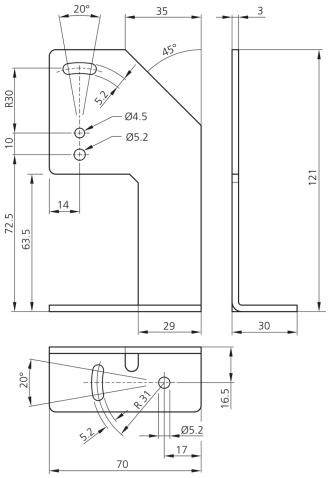

Technische Daten (typ.)	
Befestigung	Bohrung / Langloch
Gehäusematerial	Edelstahl (V4A, 1.4404 / AISI 316L - 1.4571 / AISI 316Ti)
Komponente	Befestigungswinkel
Geeignet für	Geräteserie LAT-51 Kompakt
Lieferumfang	Befestigungswinkel, Befestigungsmaterial

Weitere Informationen / Zubehör	https://www.di-soric.com/206474

© di-soric . Änderungen vorbehalten . 02.07.2021 . Seite 1 (1)