Nazwa / Name **UR64/40/20-3F3**
Numer kodu / Code number **4327 018 43951**

Znakowanie rdzeni na pleckach / Identification mark on core-back: 3F3

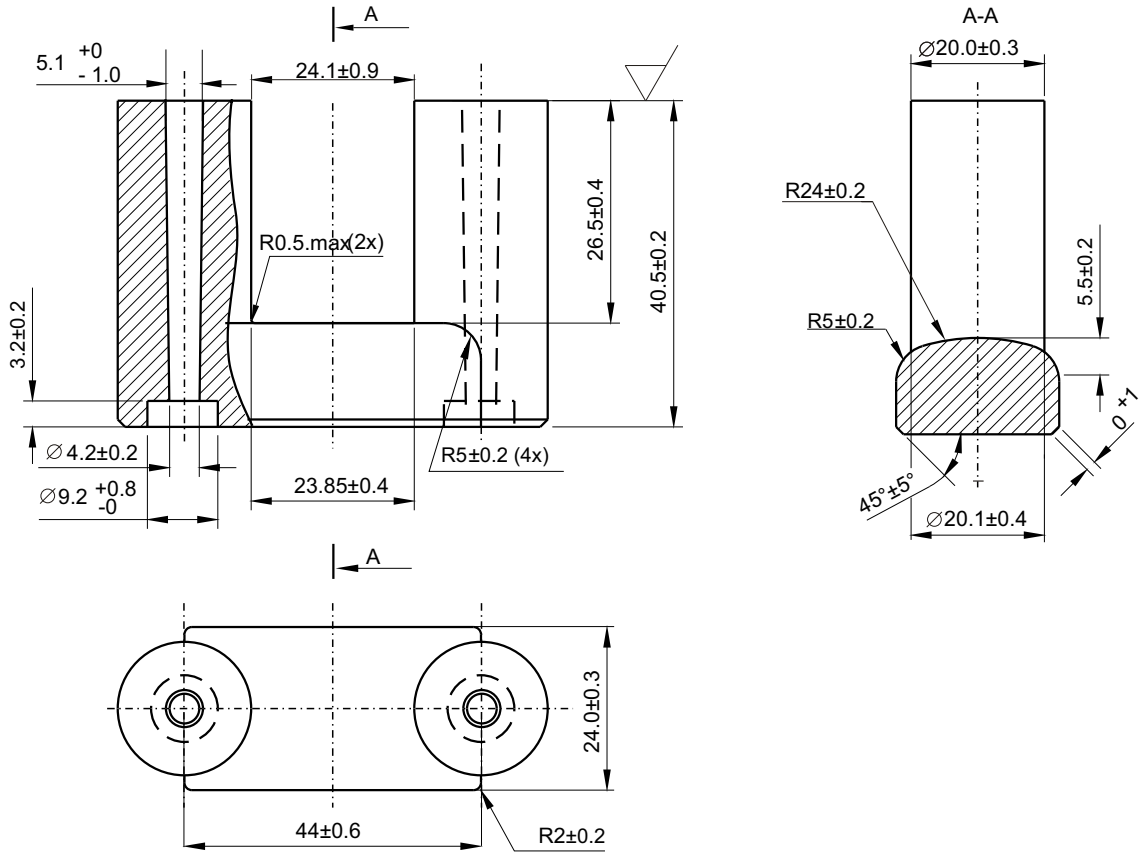

Magnetical dimensions according to: / Właściwości magnetyczne zgodne z: IEC 205

A_e : 290 mm²	A_{min}: 290 mm²	l_e: 210 mm	V_e: 61000 mm³
			Weight:/Waga: ≈ 160 g

Specified value / Wartości specyfikowane

Symbol Symbol	Nominal Nominał	Unit Jednostka	Frequency Częstotliwość f [kHz]	Induction Indukcja $\hat{B}$ [mT]	Field strength Natężenie pola H [A/m]	Temperature Temperatura t [°C]
Pv	< 7.0	W/pair	100	100	---	100
Pv	< 13.8	W/pair	400	50	---	100
Bsat	> 320	mT	25	---	250	100
Al	3200±25%	nH	10	<0.1	---	25

UN-D 28 — Ra w mikrometrach (µm)

Tolerances unless otherwise stated
Tolerancja (jeśli nie ustalono inaczej)
Dimensions Wymiary ±3% | Angle Kąt

UN-D 603

	Name Nazwisko	Signature Podpis	Date Data
Check Sprawdził	Grzegorz Winczewski		
Approval Zatwierdził	Szczepan Frydrych		
Other Inne			

UNCONTROLLED COPY
generated electronically, conform with original up to the date of its creation
KOPIA NIEKONTROLOWANA
wygenerowana elektronicznie, zgodna z oryginałem w dniu jego zatwierdzenia

General Roughness Chropowatość | Unit Jednostka mm.

MATERIAL / MATERIAŁ 3F3 acc. to / zgodnie z: **KPN-K1706**

Scale None Skala Brak | PROJ.EURO PROJ.EURO

TYPE NUMBER / TYP | LAB REF No. ---

Status/Status

UR64/40/20-3F3

4312 020 43950

1	97-08-21
4	07-05-29
2	06-06-02
3	07-04-10

Issued by: Wydano przez: J.Krawczyk / K.S. | SUPERSEDES ZASTĘPUJE | SHEETS STRONY 1 | SHEET STRONA 110-02

K.S. | Property of WŁAŚCICIEL Ferroxcube Polska Sp. z o.o. SKIERNIEWICE, POLAND | DATE DATA 07-05-29 | A-4

All right strictly reserved. Reproduction or issue to third parties in any form whatever is not permitted without writen authority from the proprietor.

Wszelkie prawa zastrzeżone Kopiowanie albo wydawanie osobom trzecim w jakiejkolwiek formie bez pisemnej zgody właściciela zabronione.