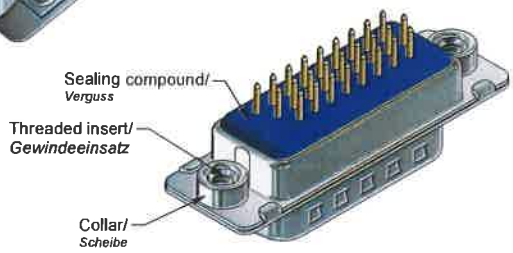

Technical specification/
Technische Daten:

Working voltage/ *Betriebsspannung:*	100 VDC
Current rating/ *Strombelastbarkeit:*	3 A (UL,VDE) / 2,5 A (CSA)
Insulation resistance/ *Isolationswiderstand:*	≥ 1 GΩ
Dielectric withstanding voltage/ *Spannungsfestigkeit (DWV):*	300 VDC
Temperature working range/ *Umgebungstemperatur:*	- 25 °C ... + 85 °C
Capacitance value/ *Kapazitätswert:*	830 pF ± 20 %
Mating cycles/ *Steckzyklen:*	Quality class 1 = 500 *Gütestufe 1* Quality class 2 = 200 *Gütestufe 2* Quality class 3 = 50 *Gütestufe 3*

Materials/
Werkstoffe:

Contact/ *Kontakt:*	Cu alloy, Au over Ni Contact tails pretinned/ *Kontaktspitzen verzinnt*
Insulator/ *Isolierkörper:*	High temp. PA UL 94 V-0
Shell/ *Gehäuse:*	Steel, Sn over Ni
Threaded insert/ *Gewindeeinsatz:*	Cu alloy, Sn over Ni
Collar/ *Scheibe:*	Cu alloy, Sn over Ni
Sealing compound/ *Verguss:*	PUR

Installation specification/
Montagedaten:

Solder parameter/ *Lötparameter:*	
Solder preheat temperature/ *Vorheiztemperatur:*	100 °C for 30 sec./ *100 °C für 30 Sek.*
Solder bath temperature/ *Lötbadtemperatur:*	260 °C for 5 sec./ *260 °C für 5 Sek.*
Recommended torque value for thread/ *Empfohlenes Drehmoment für Gewinde:*	max. 6 in.LB/ *max. 67 Ncm*

PCB hole drillings
(PCB top side)/
Leiterplattenbohrbild
(Leiterplatten Oberseite)

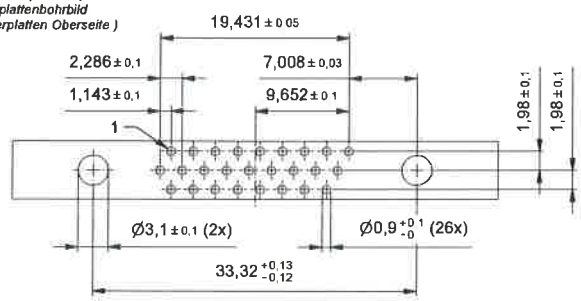

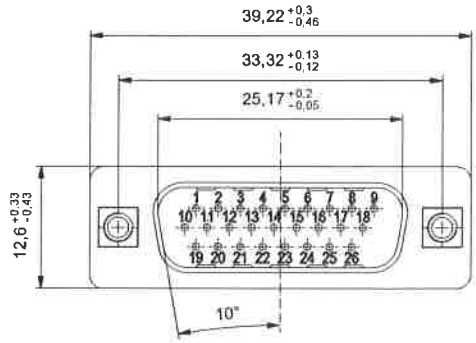

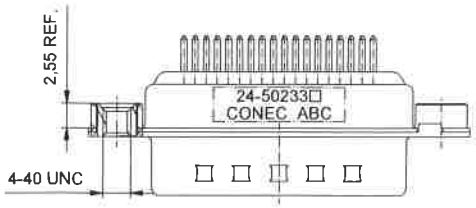

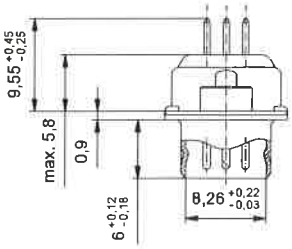

Part no. / Part marked/ *Art.-Nr. / Bedruckung*	Quality class/ *Gütestufe*	Contact plating/ *Kontakt Veredelung:*
24-502333	3	Gold flash over nickel *Gold über Nickel*
24-502332	2	20 µin hard gold over min. 50 µin nickel *20 µin Gold über min. 50 µin Nickel*
24-502331	1	30 µin hard gold over min. 50 µin nickel *30 µin Gold über min. 50 µin Nickel*

PRELIMINARY

CUSTOMER APPROVAL DATE:

NAME

COMPANY NAME:

	dim. in mm		D-SUB HD Filter Male 26pos. with threaded insert *D-SUB HD Filter Stiftleiste 26pol. mit Gewindeeinsatz*
	Date/Datum	Name	
	drawn/ gez. 18.11.2020	Bludau	
	appd./ gepr. 18.11.2020	Köller	
Index: a Original	scale/Maßstab 2:1	CONEC	dwg no / Z.-nr.: 24K1A1972 — DIN-A3
RoHS compliant/ *konform*			Customer specific product — 1 / 1