209902
MZ-C-T-26
T-Nut-Adapter

- Einfache Montage
- Robuste Bauweise

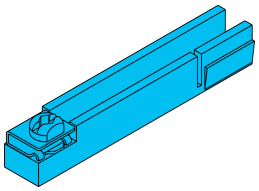

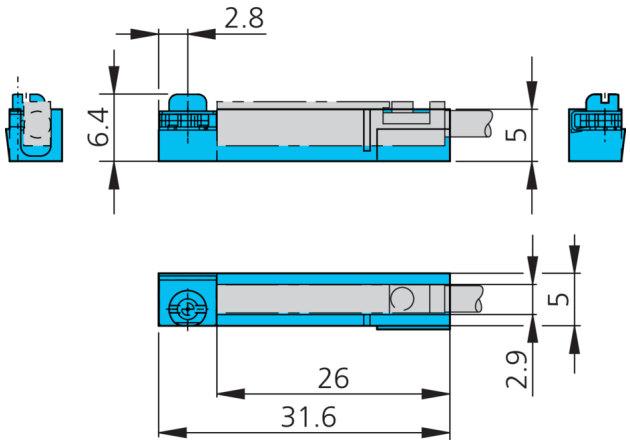

Funktion

Technische Daten (typ.)	
Zylindernut	C-Nut
Montage	an Zylindersensoren mit T-Nut
Gehäusematerial	Zinkdruckguss / Edelstahl
Komponente	Adapter C-Nut nach T-Nut
Geeignet für	Zylindersensoren MZEC 9-26…
Lieferumfang	Adapter

Weitere Informationen / Zubehör	https://www.di-soric.com/209902

© di-soric . Änderungen vorbehalten . 21.01.2023 . Seite 1 (1)