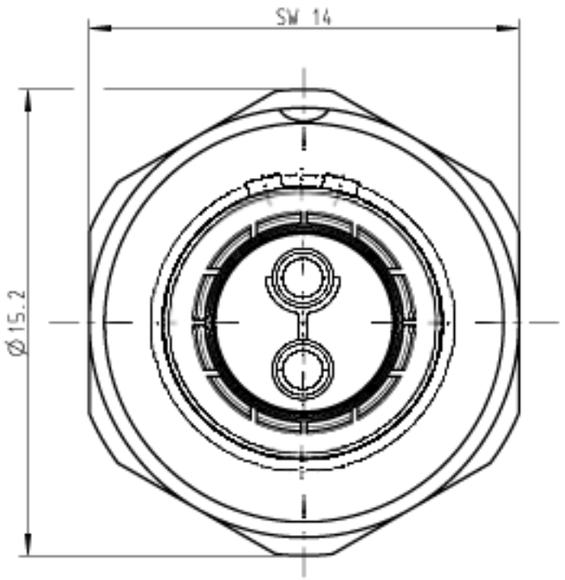


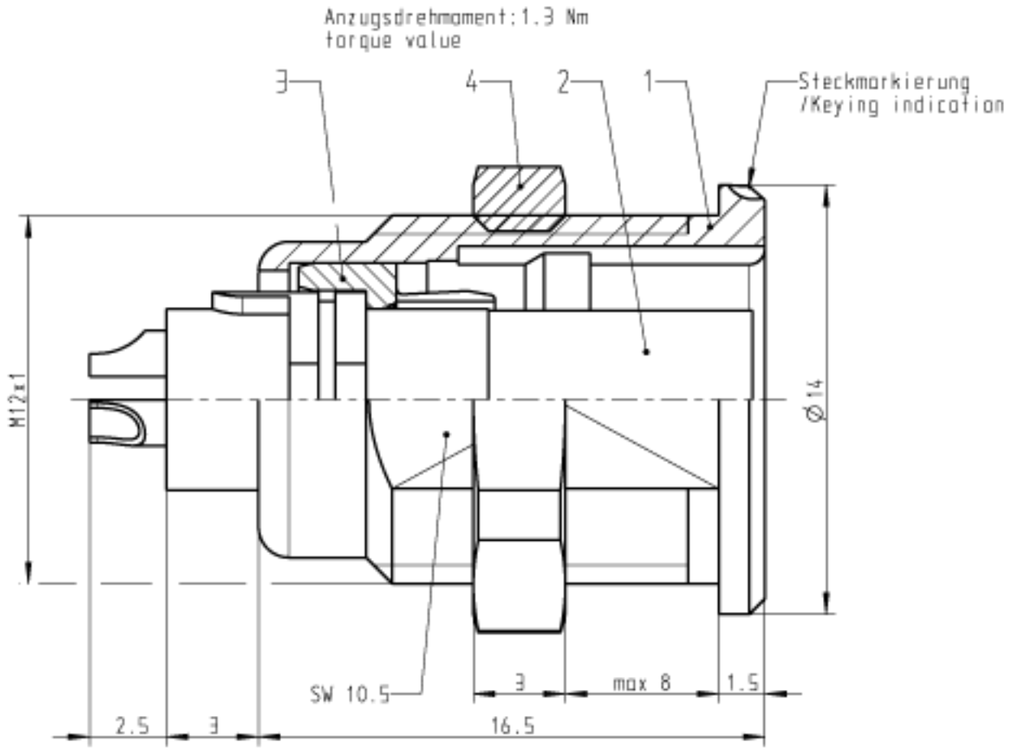


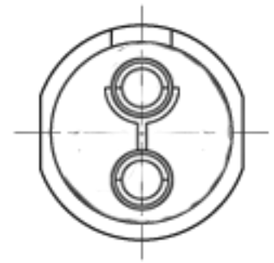

Nur Einsatz dargestellt !
/View only insert !

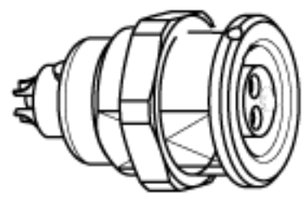

M 2:1

Montagebohrung
/Panel Cut-out
M 3:1

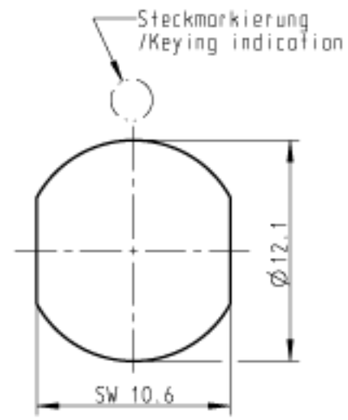


## Technische Daten/Technical Data:

| | | | |
|---|---|---|---|
| Werkstoffe/Materials: | | KontaktØ/ContactØ: | Ø1.3 mm |
| Gehäuse/Housing: | Cu-Legierung /Cu-alloy | Anschluß/Termination: | 0.50mm² |
| Kontakte/Contacts: | Cu-Legierung /Cu-alloy | Lot/Solder | AWG 20 |
| Isolierkörper/Insulation Body: | PEEK | Prüfspannung/Test Voltage: | 1000 V AC |
| Oberflächen/Surfaces: | | Strombelastung/Current Load: Einzelkontakte/single contacts | 14 A |
| Gehäuse/Housing | matt verchromt matt chrome-plated | | |
| Kontakte/Contacts: | gal. Au | | |
| Schutzart im gesteckten Zustand: /Protection Class in mated condition | IP 50 | | |

| | | | | | | | | |
|---|---|---|---|---|---|---|---|---|
| | | | | Maße ohne Toleranzangabe nach mittel DIN ISO 2768 | Rohteil: | | Rohgew.: | PE-Modell-Nr.: |
| | | | | | | | CAD-Nr.: 00036548 | Bl.: |
| | | | | 2007 | Tag | Name | Benennung: | Maßstab: |
| | | | | Bearb. | 24.09. | D.Stein | Geräteteil cpl. | 5:1 |
| | | | | Gepr. | | | | |
| | | | | Norm. | | | | |
| Änd-zust. | Änd.-Mitt. | Datum | Name | ODU otto dunkel gmbh | | | Zeichnungs Nr.: G11LAC-P02LPH0-0000 | Vervielf. Pause |
| | | | | | | | Ersatz für: | Nr. |

Für diese Unterlage behalten wir uns alle Rechte vor, auch für den Fall der Patenterteilung oder Gebrauchsmustereintragung. Sie darf ohne unsere vorherige schriftliche Zustimmung weder vervielfältigt noch sonstwie benutzt, noch Dritten zugänglich gemacht werden.

Nur rot gestempelte oder auf Laufkarte gedruckte Dokumente unterliegen dem Änderungsdienst und sind zur Fertigung freigegeben.
Only red stamped or on jobcard printed documents are managed. These documents are approved for production.

All Rights reserved, including possible patents or trademarks. Documents shall not be provided to a third party or duplicated in any form without prior written permission.

CAD: Pro/ENGINEER